CASØ 120

CASØ
FURNITURE

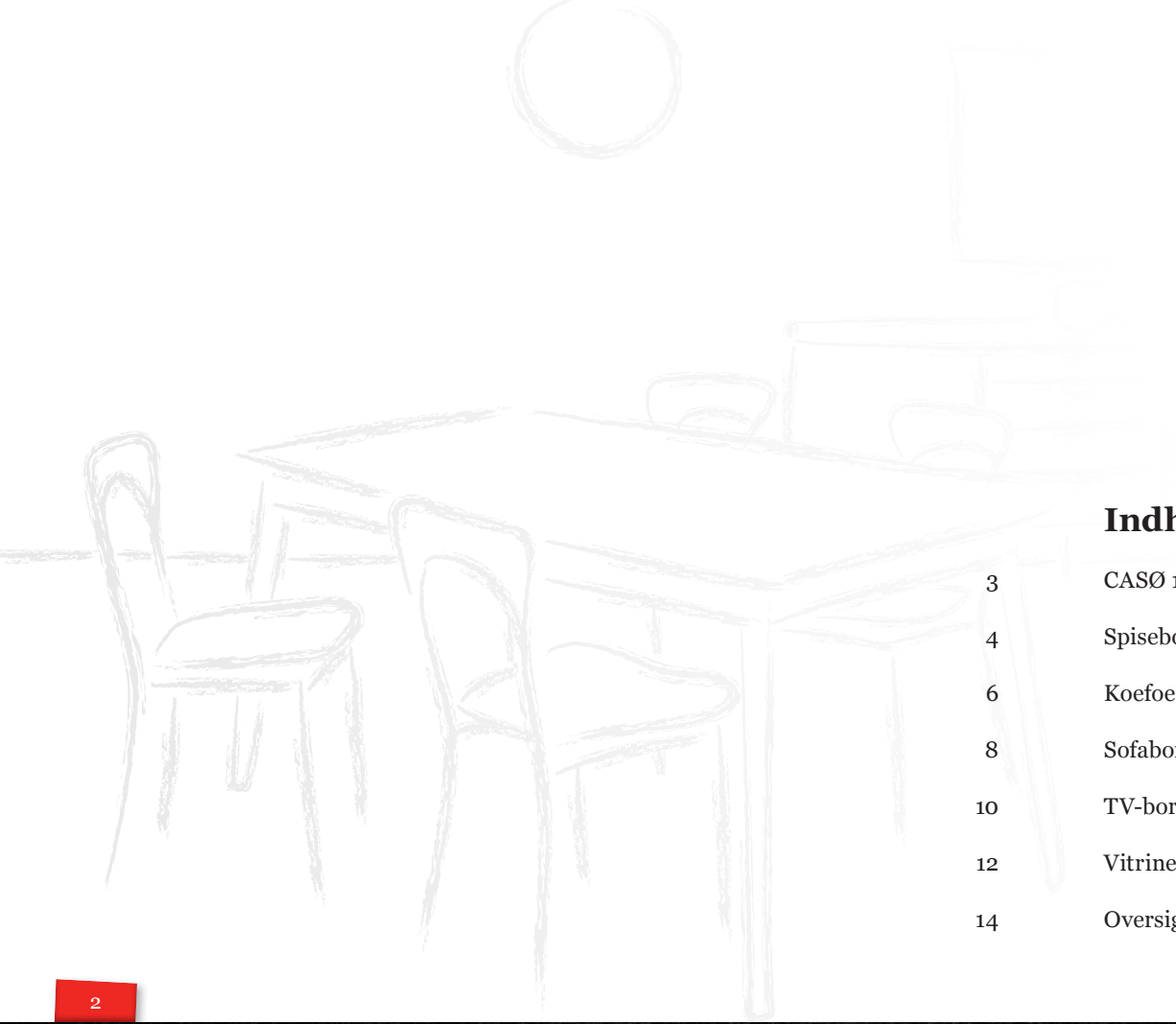

Indhold

3	CASØ 120
4	Spisebord
6	Koefoed by CASØ – Peter stolen
8	Sofabord & Lampebord
10	TV-bord & Skænk
12	Vitrine & Hængevitrine
14	Oversigt

Populær spisestue i moderne retro design

CASØ 120 serien er designet som udspringer af den moderne retro stil fra 50'erne.

De runde, let skrånende ben, skydelågerne samt de nøje afrundede hjørner, er med til at underbygge det lette look. Dermed genskabes en moderne udgave af 1950'ernes stilsikre kvalitetsmøbler, der med det nutidige design, passer til ethvert moderne hjem.

Serien er delmassiv eg, og grundbehandlet med en hvidolie, der gør serien lys og indbydende at se på.

Som prikken over i'et fulendes serien med en ægte klassiker af en stol, nemlig Peter stolen,som er tegnet af Niels Koefoed tilbage i 1957. Stolen er en reproduktion i samarbejde med Koefoeds Møbelfabrik.

CASØ 120 spisebord

180/270 × 90 × 75 cm

CASØ 120 spisebord fremstår i et let og moderne design, der læner sig op af 1950'ernes populære retrostil.

Spisebordet er inklusiv butterfly tillægsplade, som gør det let og enkelt for alle at udvide bordet til 270 cm i længden.

Føres i eg/hvidolie samt eg/hvidolie m. hvid højtrykslaminat.

Spisebord

Koefoed by CASØ – Peter stolen

Designet af Niels Koefoed

Peter stolen er designet af Niels Koefoed fra Koefoed's Møbelfabrik og kom til verden i 1957. Stilen er let og minimalistisk og var allerede dengang en succes.

Peter stolen er i samarbejde med Koefoed's Møbelfabrik genopstået i en reproduceret udgave. Stolen har gennemgået enkelte ændringer i design, der gør at den matcher den nutidige stil, men samtidig er der lagt vægt på at bevare de klassiske detaljer der kendetegnede stolen tilbage i 50'erne.

Skal opleves.

Peter stolen føres i bl.a. eg/hvidolie med sort lædersæde.

Koefoed by CASØ
– Peter stolen

CASØ 120 sofabord
140 × 80 × 52 cm

CASØ 120 lampebord
60 × 60 × 52 cm

Moderne borde i serien CASØ 120, kendetegnet ved et let design med vægt på 1950'ernes retrostil.

Bordene fremstår med runde, let skrånende ben og står flot alene eller sammen med resten af CASØ 120 serien.

Føres i eg/hvidolie samt eg/hvidolie med hvid højtrykslaminat.

CASØ 120 TV-bord

150 × 60 × 45 cm

Kendetegnet for CASØ 120 serien er det lette, moderne design med udgangspunkt i 1950'ernes populære retrostil, og tv-bordet er ingen undtagelse.

Tv-bordet er fremstillet med 2 skydelåger, med 1 justerbarhylde bag hver låge. I midten forefindes 1 hylde og 1 skuffe med softclose. Skuffens mål passer til opbevaring af eks. DVD film.

Tv-bordet er ligeledes forberedt til ophæng og kan købes uden ben.

Føres i eg/hvidolie.

CASØ 120 skænk

180 × 80 × 48 cm

Moderne skænk i serien CASØ 120, der er kendetegnet ved et let design med vægt på 1950'ernes retrostil.

Med sine let rundede hjørner og elegante skydelåger, passer denne skænk ind i ethvert moderne hjem.

CASØ 120 skænken er fremstillet med 4 skuffer med softclose, 2 skydelåger og 1 justerbar hylde bag hver låge.

Skænken er forberedt til ophæng og kan købes uden ben.

Føres i eg/hvidolie.

TV-bord & Skænk

CASØ 120 vitrine

115 × 185 × 45 cm

CASØ 120 vitrinen er på samme tid klassisk og moderne i design.

De lette stilsikre detaljer, der kendetegner serien, går igen på vitrinen.

Øverst forefindes der 2 glasskydelåger med 4 justerbare glashylder bag. Nederst i vitrinen er der 2 skydelåger i træ med 2 træhylder bag, der ligeledes kan justeres.

Føres i eg/hvidolie.

CASØ 120 hængevitrine

180 × 50 × 35 cm

Moderne hængevitrine i samme lette design som resten af CASØ 120 serien.

Hængevitrinen sikrer synlig opbevaring af eksempelvis glas, og fremtræder på samme tid moderne og klassisk. Det ses tydeligt på bla. glasskydelågerne, at serien er udviklet med inspiration fra 1950'ernes populære snit.

Bag hver skydelåge er der 1 justerbar glas hylde og i midten forefindes et åbent fag med 1 justerbar træhylde.

Føres i eg/hvidolie.

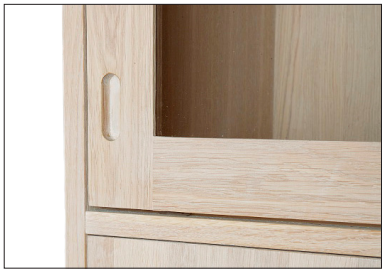

Vitrine & Hængevitrine

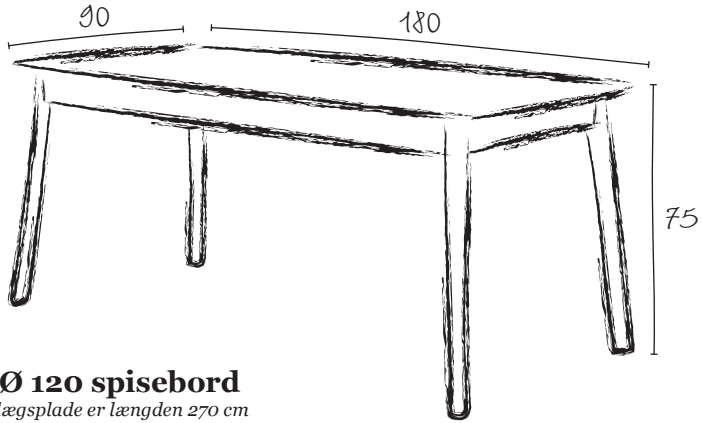

CASØ 120 spisebord
Med tillægsplade er længden 270 cm

Koefoed by CASØ – Peter stolen
Designet af Niels Koefoed

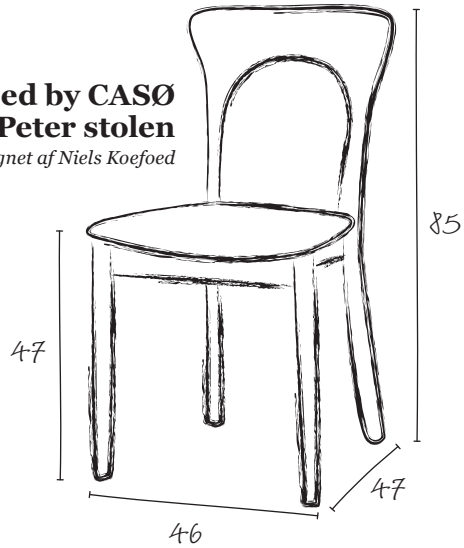

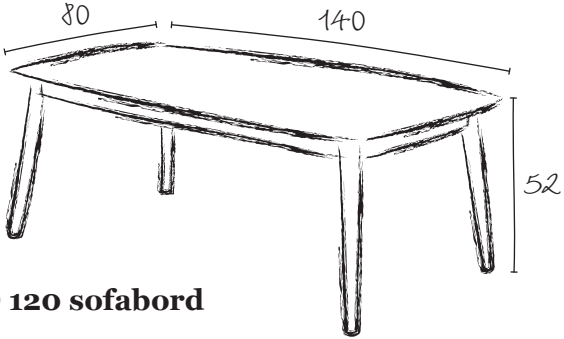

CASØ 120 sofabord

CASØ 120 lampebord

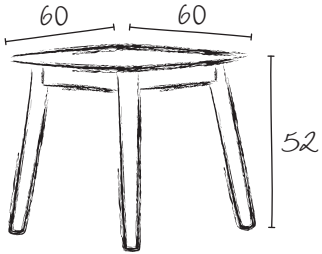

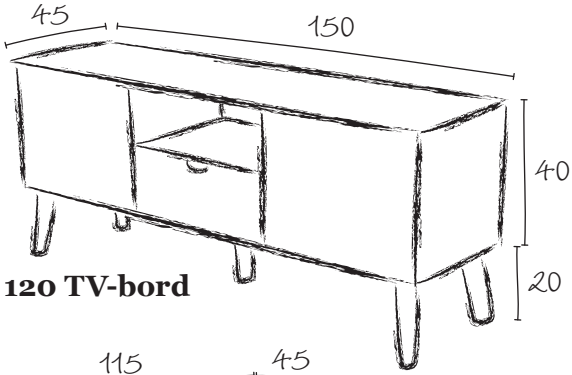

CASØ 120 TV-bord

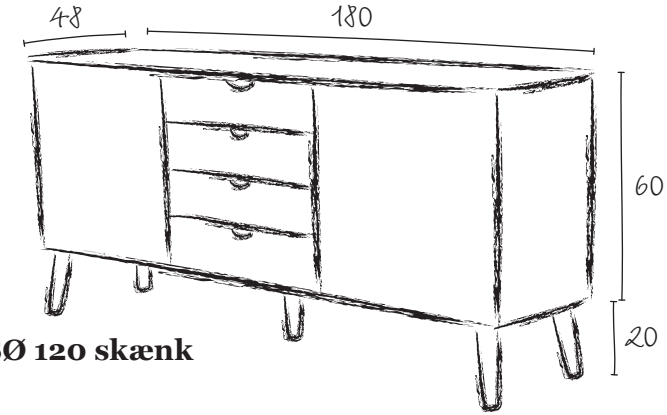

CASØ 120 skænk

CASØ 120 vitrine

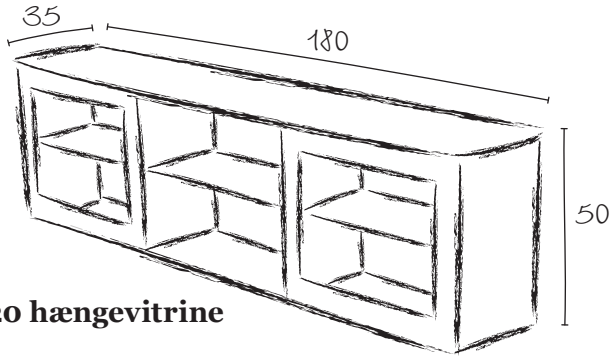

CASØ 120 hængevitrine

CASØ

FURNITURE

www.casoefurniture.dk

www.gte.dk · 123707